Vent series

Instrucciones de uso
Operating instructions
Notice d'emploi
Bedienungsanleitung
Bedieningsinstructies

Instruçoes de utilizaçao
Istruzioni per l'uso
Betjeningsvejledning
Driftsanvisning
Instrukcja obslugi

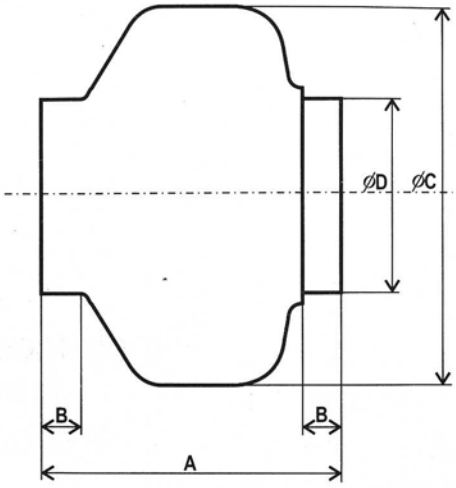

Type	A	B	C	D
VENT 100L	194	23	243	98
VENT 125L	195	27	243	123
VENT 150L	214	24	333	147
VENT 160L	222	28	333	157
VENT 200L	223	25	333	198
VENT 250L	206	27	333	248
VENT 315L	230	25	401	312

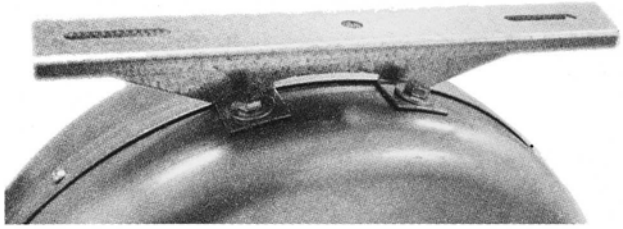

fig. 1

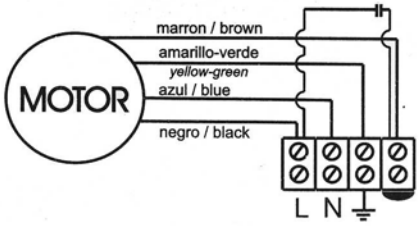

fig. 2

PORTUGUÊS
Ventiladores centrífugos para condutas circulares

Os ventiladores da série VENT foram fabricados segundo rigorosas normas de produção e qualidade
Recomenda-se que na recepção dos ventiladores, se verifique o seguinte :
- Que o tamanho seja o correcto
- Que as indicações da chapa de características são as pretendidas : voltagem, frequência, velocidade...

RECOMENDAÇÕES DE SEGURANÇA
- A instalação deve fazer-se de acordo com o regulamento vigente em cada país
- A instalação deve ser efectuada por um profissinal qualificado
- Antes de se por o aparelho a trabalhar, confirmar que a instalação está equipada com os elementos de segurança necessários e, particularmente, os que impedem o acesso às partes em movimento do ventilador (defesas)
- Os ventiladores foram concebidos para a extracção de ar dentro dos limites de temperatura indicados na placa de características
- Não utilizar estes ventiladores em ambiente com risco de explosão

INSTALAÇÃO
- Os ventiladores da série VENT devem estar protegidos das condições meteorológicas
- Antes de os instalar, verificar se a turbina gira livremente
- Para os instalar, pode adquirir um pé suporte (disponível comom acessório suplementar)
- Deve-se prever os sistemas anti-vibratórios, para se limitar a transmissão de vibrações à rede das condutas

LIGAÇÃO ELÉCTRICA
- Antes de manipular o aparelho, verificar se está desligado da rede eléctrica, mesmo se estiver parado
- Verificar se os valores da tensão e frequência da rede de alimentação são iguais aos indicados nas chapas de características so aparelho (variação máxima : + ou - 5%)
- Para a ligação à rede eléctrica, devem seguir-se os esquemas que acompanham o aparelho
- Verificar se a ligação à terra fica correcta
- Verificar se a hélice roda no sentido indicado pela seta

MANUTENÇÃO
- Antes de manipular o aparelho, verificar se está desligado da rede eléctrica, mesmo se estiver parado
- Evitar a excessiva acumulação de pó e sujidade sobre o motor: dificultam o seu arrefecimento. Limpar, periodicamente (ao menos uma vez por ano) a turbina
- Não limpar o ventilador com jacto de ar de alta pressão

(S&P reserva-se no direito de alterar estas indicações, sem aviso prévio)